Công ty TNHH Phát triển Công nghệ & Dịch vụ HSVN Toàn Cầu
Web : xulykhoibep.com | E : cskh@hsvn.com.vn
Hotline : 090.185.6888 | Tel : 024.7777.6888 | T el : 028.777.99998
Miền Bắc : Số 43/165 Phố Mai Dịch, Quận Cầu Giấy,TP Hà Nội
Miền Nam : Số 12, Đường C27, P.12, Q. Tân Bình, TP HCM

MÁY LỌC TĨNH ĐIỆN CÔNG NGHIỆP DR.AIR KT6000

Model	Dr.Air KT6000	Số phin	1
Lưu lượng	6000m3/h	Số sợi Von-fram	14
Kích thước	685x950x710mm	Công suất	315w
Kích thước chụp	670x510mm	Điện áp cao	12000V
Vỏ máy	Thép Cacbon 2mm	Điện áp thấp	7000V
Kích thước phin	362x704x480mm	Tỉ lệ làm sạch	98%
Kích thước màng lọc	25x725x480mm	Độ cản áp	100PA

MẶT TRƯỚC

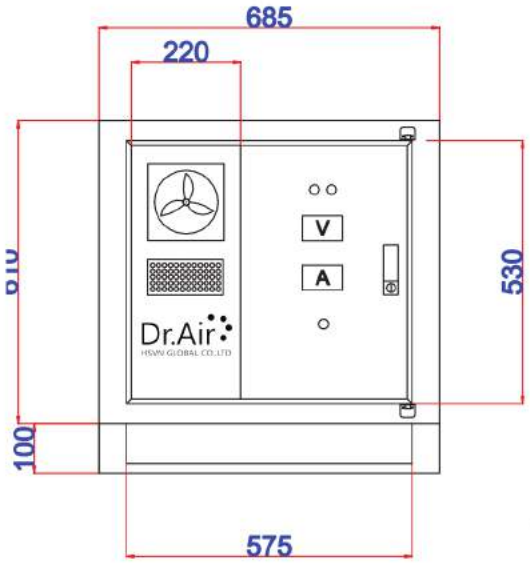

MẶT BÊN

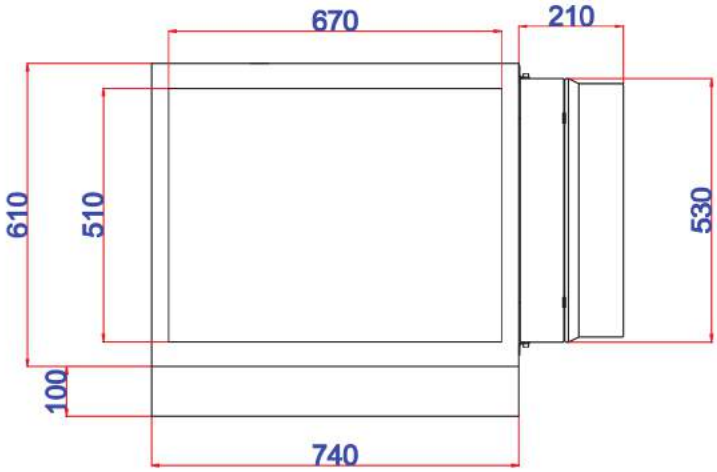
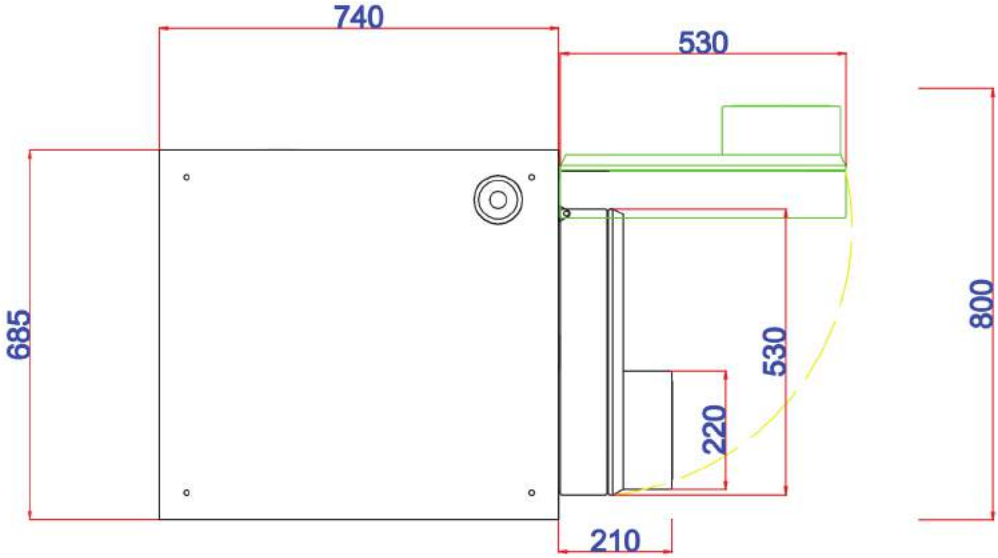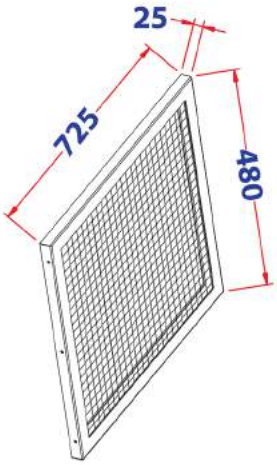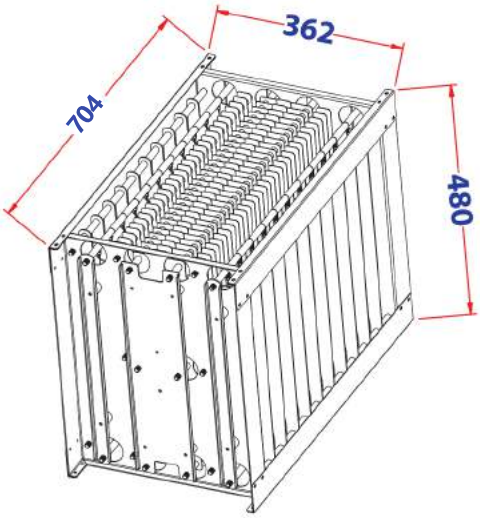
MẶT TRÊN