**Công ty TNHH Phát triển Công nghệ & Dịch vụ HSVN Toàn Cầu**
Web : xulykhoibep.com | E : cskh@hsvn.com.vn
Hotline : 090.185.6888 | Tel : 024.7777.6888 | T el : 028.777.99998
Miền Bắc : Số 43/165 Phố Mai Dịch, Quận Cầu Giấy,TP Hà Nội
Miền Nam : Số 12, Đường C27, P.12, Q. Tân Bình, TP HCM

# MÁY LỌC TĨNH ĐIỆN CÔNG NGHIỆP DR.AIR KT12000

| | | | |
|---|---|---|---|
| Model | Dr.Air KT12000 | Số phin | 3 |
| Lưu lượng | 12000m3/h | Số sợi Von-fram | 21 |
| Kích thước | 685x1775x710mm | Công suất | 510w |
| Kích thước chụp | 1495x510mm | Điện áp cao | 12000V |
| Vỏ máy | Thép Cacbon 2mm | Điện áp thấp | 7000V |
| Kích thước phin | 362x508x480mm | Tỉ lệ làm sạch | 98% |
| Kích thước màng lọc | 25x515x480mm | Độ cản áp | 150PA |

MẶT TRƯỚC

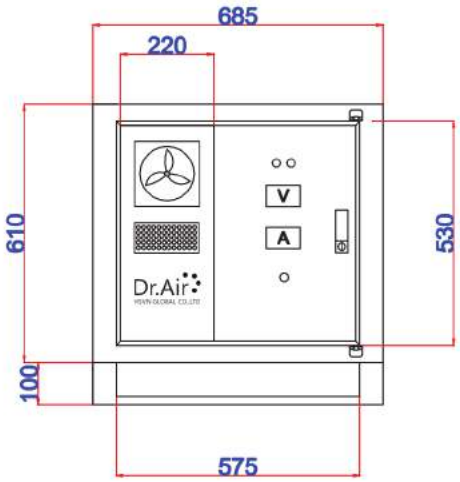


MẶT BÊN

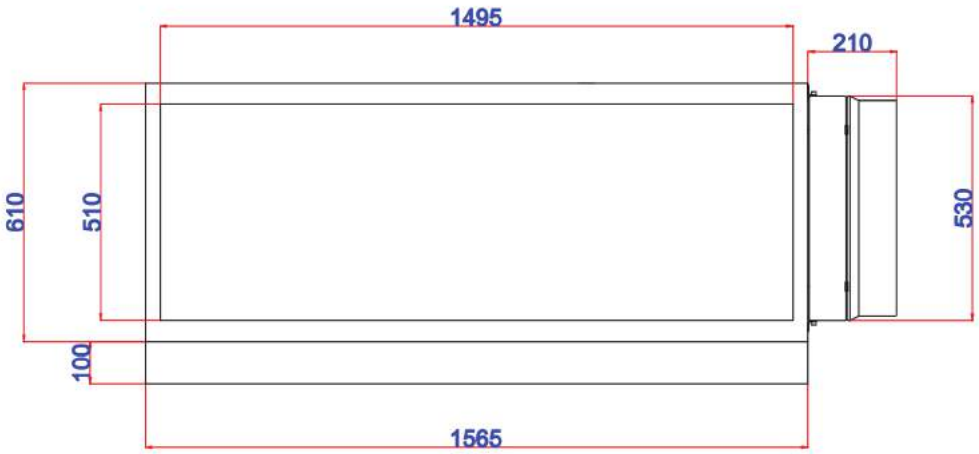


MẶT TRÊN

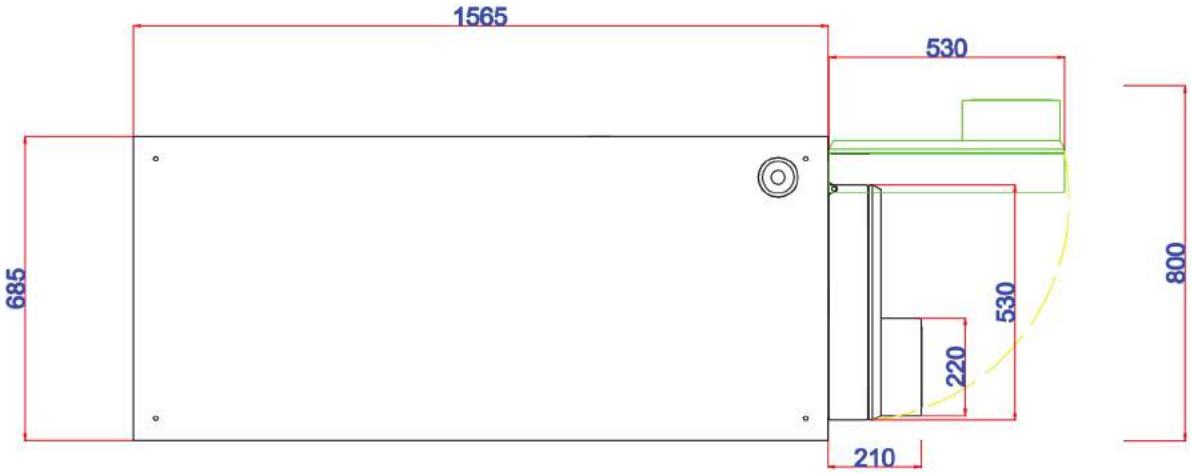


Phin lọc thô

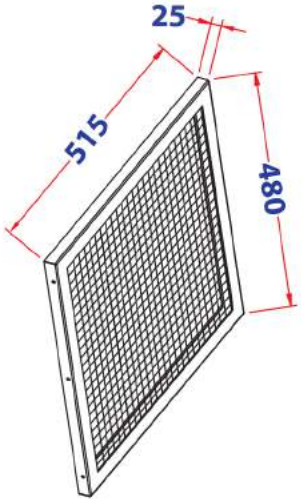

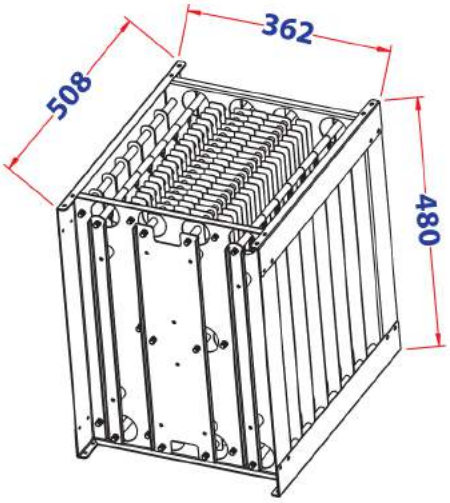
Phin lọc tĩnh điện